Aluminium-Festverglasung mit Blockzarge BSTF48-3-15-25G KSTF48 BSTF48-3-15-25G

Serie Hardline

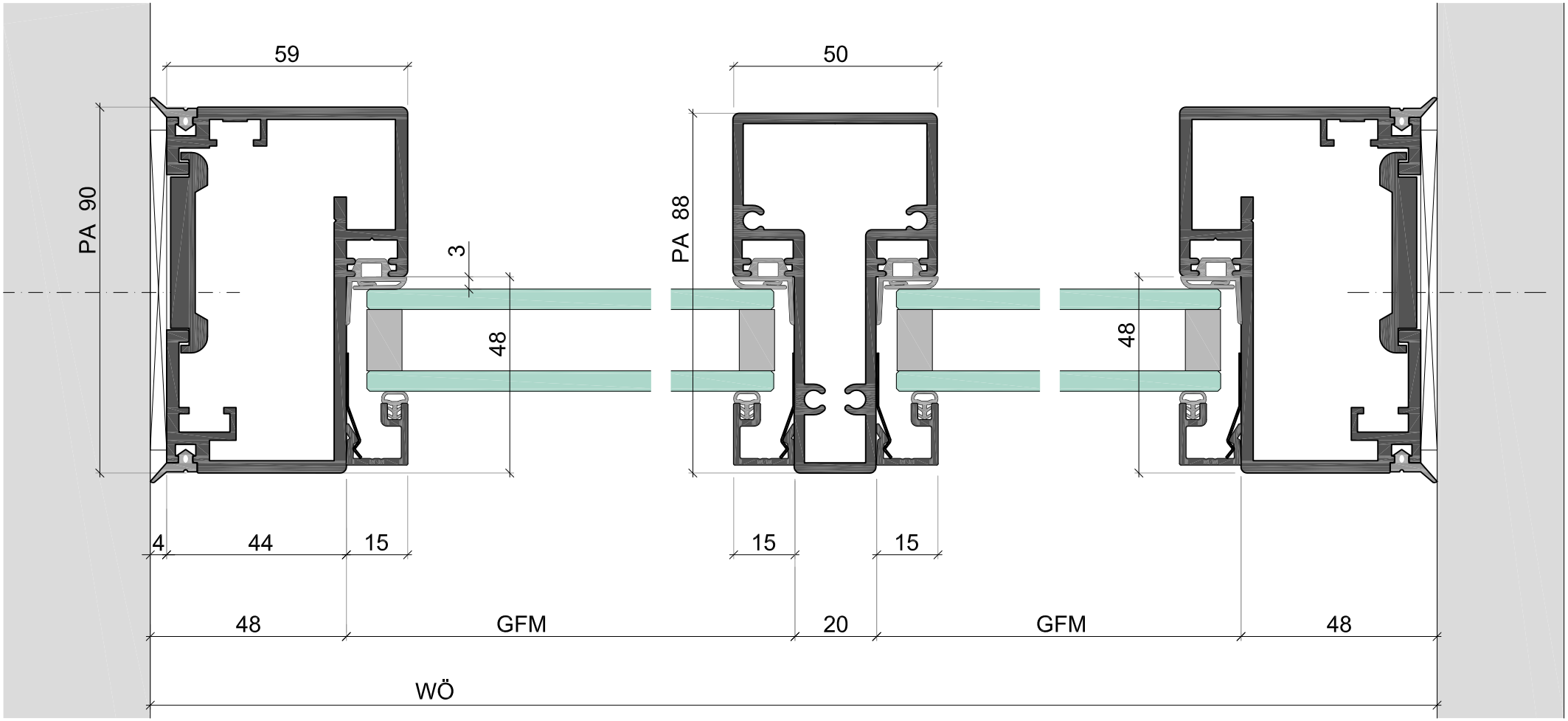

BSTF48-3-15-25G KSTF48 BSTF48-3-15-25G

Stand: 02.03.2017
Schutzvermerk ISO 16016 beachten

Küffner Aluzargen GmbH + Co. OHG
Kutschenweg 12 76287 Rheinstetten
Fon: +49 (0) 721 5169 0 info@kueffner.de
Fax: +49 (0) 721 5169 40 www.kueffner.de